VIMAR
EQUIPOS

A20

PREPODADORA **PROFESIONAL** SUPERINTENSIVO

www.vimarequipos.com

CE

A20

PREPODADORA PROFESIONAL SUPERINTENSIVO

EQUIPAMIENTO DE SERIE

- Enganche central hidráulica trasera CAT II
- Soporte en barra central para anclaje de tirantes al chasis del tractor.
- Joystick eléctrico en cabina
- Pies de apoyo en reposo regulables
- Sistema de doble cilindro hidráulico para elevación del segundo brazo en cada lado
- 5 movimientos con cilindros hidráulicos de doble efecto
- Discos de acero especial con z= 86 Ø8 cm max. rama
- Central hidráulica trasera 220 L con chasis reforzado, radiador y bomba sobredimensionada
- Multiplicador central y doble bomba en fundición
- Bombas y motores de alta calidad Bondioli&Pavesi
- 1 motor hidráulico para los cabezales de 5 discos y 2 motores para los de 6 discos en cada lado
- Contraplaca para el enganche al tractor
- Deflectores de evacuación de ramas en todos los discos
- Sistema de elevación segundo brazo con barras deformables para más posiciones del cabezal de corte en cada lado
- Inclinación mecánica del 6º disco para recorte de bajos (solamente para el de 6 discos) en cada lado
- Bulones y cardan para la central hidráulica
- Protecciones para evitar accidentes según normas CE

Prepodadora doble con discos especiales para arbolado tanto para cultivo intensivo como tradicional de gran tamaño y altura, para ser montada delante del tractor. El corte puede ir de ramas hasta Ø8 cm, según el disco montado.

EQUIPAMIENTO OPCIONAL

- Disco Ø600 z = 100 para ramas máx Ø5 cm
- Disco Ø600 z = 86 para ramas máx Ø8 cm
- Kit arranque progresivo de los motores
- Cuchilla triple aspiradora
- Kit de tripuntal delantero CAT II
- Cajón de contra pesaje izquierdo
- Cajón de contra pesaje derecho
- Kit desinfección eléctrico para DBT
- Suplemento transmisión con motores independientes - mod. 10 discos
- Suplemento transmisión con motores independientes - mod. 12 discos

MODELO	WDB5560	WDB6660
Largo cabezal	2520 mm x 2	3060 mm x 2
Nº de discos	10 x Ø600	12 x Ø600
Peso	990 Kg	1090 Kg

Joystick

Kit desinfección

Central hidráulica incluida VM150

Depósito INOX bomba

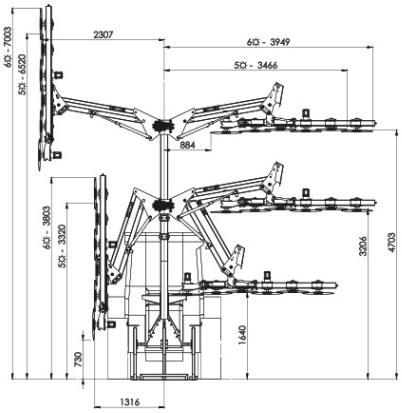

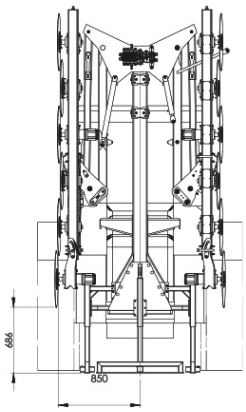

Las imágenes y las características técnicas son meramente indicativas y no vinculantes. Cualquier modificación de tipo técnico o comercial se realizará sin obligación alguna de aviso previo.

VIMAR

Polígono Industrial Escodinas, 3 · 44621 Mazaleón - TERUEL - ESPAÑA · +34 978 89 88 11

www.vimarequipos.com

CE